Art. 325L(T)系列三通黄铜球阀
Art. 325L(T) series three ways brass ball valve

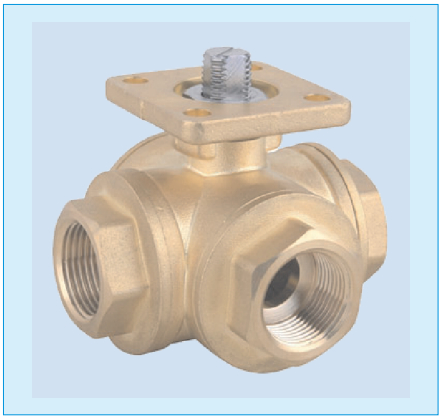

三通, 螺纹端, PN16, 高平台, 缩径球阀
Three ways, F/F threading, PN16, ISO5211 pad direct, reduced bore ball valve

产品特性 SPECIFICATIONS

★工作压力:PN16
Working Pressure : PN16

★温度范围:-10℃ ~+200℃
Temperature Range:-10℃ ~+200℃

★适用介质：水、油、气及某些腐蚀性液体
Suitable medium:water,oil,air and some corrosive liquid

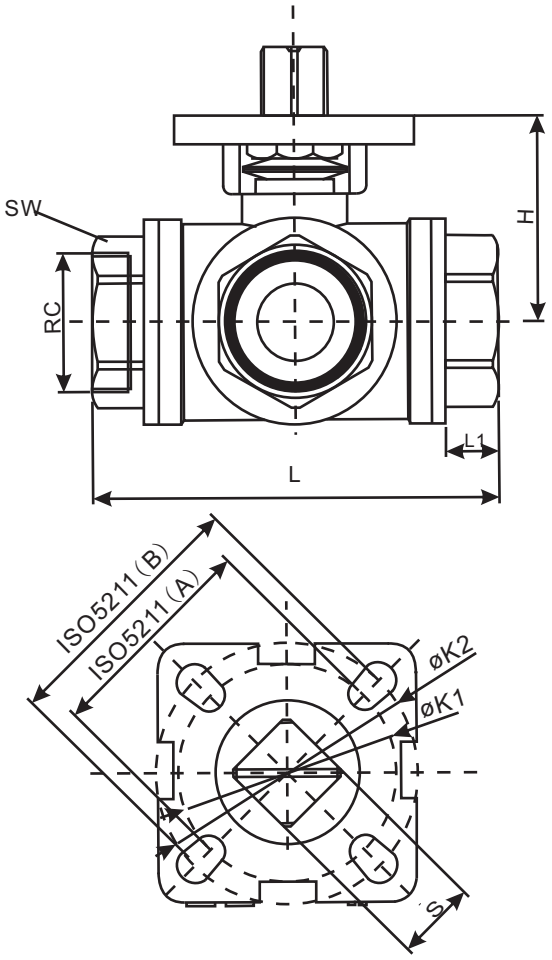

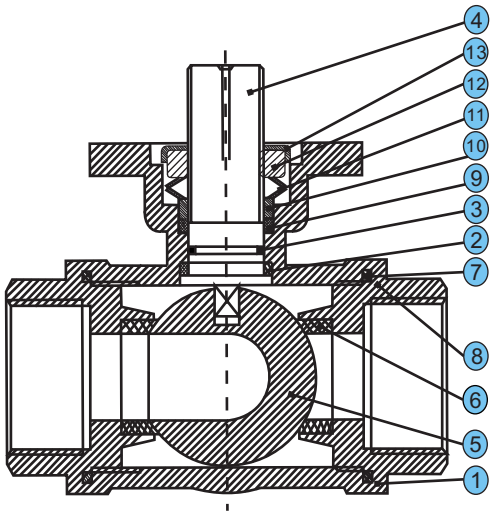

序号 NO.	零件名称 PART NAME		序号 NO.	零件名称 PART NAME
1	阀体 BODY		8	阀盖 BONNET
2	密封环 SEAL RING		9	轴密封环 STEMSEAL RING
3	O型圈 O-RING		10	垫圈 GASKET
4	阀杆 STEM		11	V型填料 V SEALING
5	球体 BALL		12	锁紧螺母 LOCK NUT
6	球密封件 BALLSEALING		13	定位套 LOCATING BUSH
7	密封垫 SEALING GASKET			

外形尺寸(单位:mm)

DN	RC	L	L1	SW	H	S	ΦK1	ΦK2
10	3/8"	75	14	27	40	9	36	42
15	1/2"	75	14	27	40	9	36	42
20	3/4"	85	16	33	45	11	42	50
25	1"	100	17	41	48	11	42	50
32	1-1/4"	117	17	48	55	14	50	70
40	1-1/2"	142	19	55	61	14	50	70
50	2"	156	19	69	70	14	50	70

Art. 325L (T) 系列三通黄铜气动球阀
Art. 325L(T) series three ways brass pneumatic ball valve

ADESUN

Art. 325L (T) 系列三通黄铜球阀选型表
Art. 325L (T) series product ordering matrix

325	L/T	D	010	G	-	HABL
系列号 series	L-L型三通 T-T型三通	驱动形式 operator H-手动手柄 manual handle D-气动双动 double acting S-气动单动 spring return E-电动开关型 on/off M-电动调节型 modulating	口径 size 010-DN10 3/8" 015-DN15 1/2" 020-DN20 3/4" 025-DN25 1" 032-DN32 1-1/4" 040-DN40 1-1/2" 050-DN50 2"	连接形式 connection G-BSP N-NPT		特别代码 special code

备注：如有其他要求请详询。
Notes: If you have other requirements on request,please contact sales department.

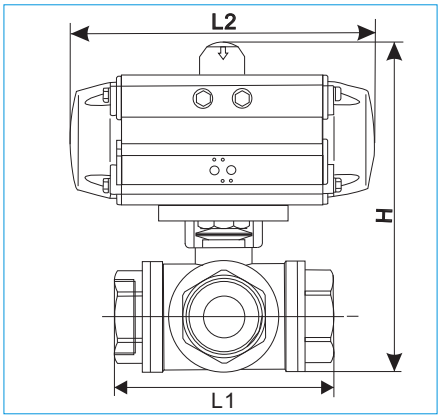

阀体/Body：黄铜/Brass
阀座/Seat：PTFE
连接/Connection：BSP thread F/F（可选/Optional：NPT、PT）
配 ADESUN 气动执行器/with ADESUN pneumatic actuator
可提供“L”型或“T”型流向选择/“L”or“T”port

Art：325L(T)D***G – ****
口径 / 特别代码

双动/Double acting

型号 CODE	325L(T)D010G-CCNB	325L(T)D015G-CCNB	325L(T)D020G-CCNB	325L(T)D025G-CDNB	325L(T)D032G-CDNB	325L(T)D040G-CDNB	325L(T)D050G-CENB
DN	10	15	20	25	32	40	50
PN	16	16	16	16	16	16	16
ACT	ACD050	ACD050	ACD050	ACD063	ACD063	ACD063	ACD075
L1mm	75	75	85	100	117	142	156
L2mm	154.5	154.5	154.5	168	168	168	219
Hmm	131	136	146	172	186	200	241
重量(KG)	2.00	2.00	2.50	3.30	4.50	5.60	8.50
¥	729	729	854	1040	1258	1567	2389

Art：325L(T)S***G – ****
口径 / 特别代码

单动/Single acting

型号 CODE	325L(T)S010G-CDNB	325L(T)S015G-CDNB	325L(T)S020G-CENB	325L(T)S025G-CENB	325L(T)S032G-CENB	325L(T)S040G-CGNB	325L(T)S050G-CHNB
DN	10	15	20	25	32	40	50
PN	16	16	16	16	16	16	16
ACT	ACS063	ACS063	ACS075	ACS075	ACS075	ACS090	ACS100
L1mm	75	75	85	100	117	142	156
L2mm	168	168	219	219	219	249	274
Hmm	149	154	189	194	208	234	268
重量(KG)	2.50	2.50	4.70	4.90	6.50	9.00	13.00
¥	952	952	1370	1471	1689	2341	3272

L-PORT 90° TURN

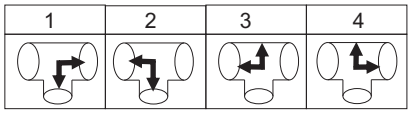

T-PORT 90° TURN

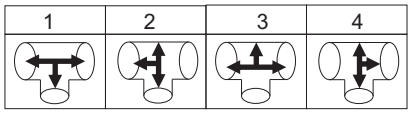

备注：气动执行器最低气压5.5bar
Notes:Actuator air supply pressure minimum 5.5 bar
V形阀球备选 V ball version available